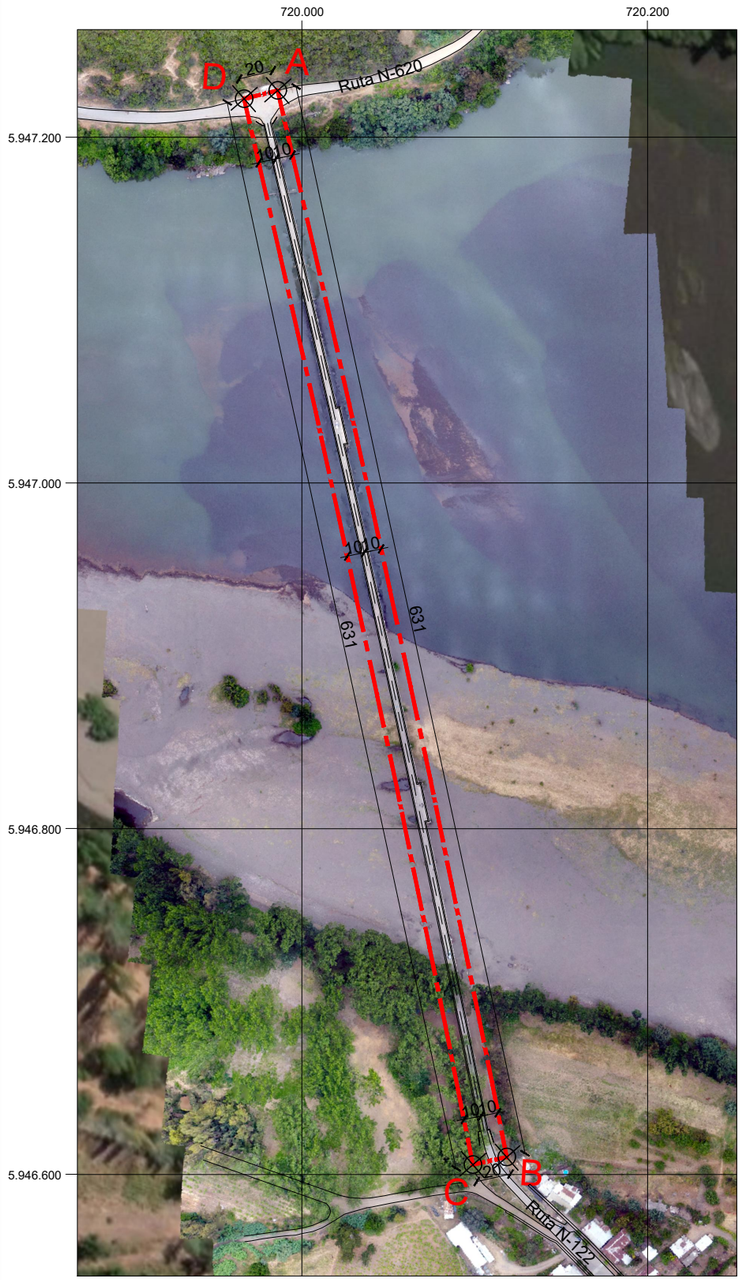

PLANO DE LÍMITES
ESCALA GRÁFICA

0 75 150 225 300 m

Vista general del puente

Vista general del puente

Perspectiva lateral del puente

Perspectiva interior del puente

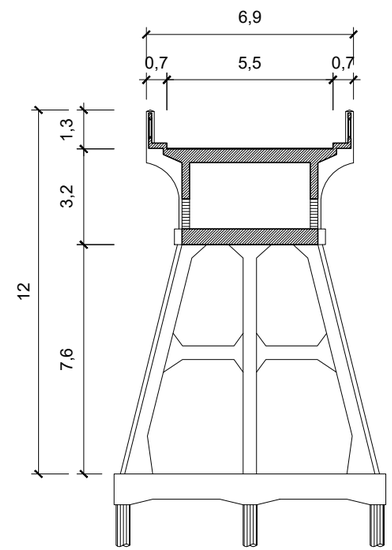

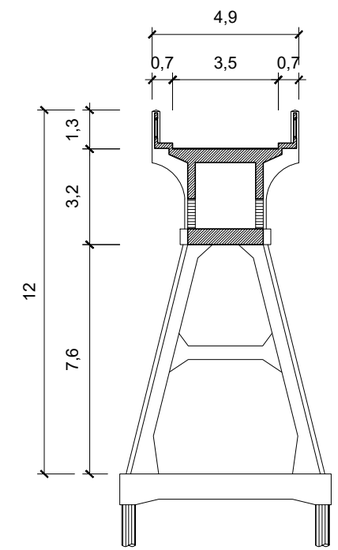

CORTES TIPO DEL PUENTE
ESCALA GRÁFICA

0 3 6 9 12 m

DESCRIPCIÓN DEL ÁREA DE PROTECCIÓN	
Tramo	Descripción según exposición de los tramos del polígono
A - B	Límite nororiente, línea paralela a 10 metros del eje del puente.
B - C	Límite suroriente, línea proyectada a 10 metros del borde de los estribos del puente.
C - D	Límite surponiente, línea paralela a 10 metros del eje del puente.
D - A	Límite norponiente, línea por solera norponiente de la Ruta N-620.

POLÍGONO DE PROTECCIÓN
Coordenadas
SIRGAS-CHILE / UTM 18 Sur

Punto	Este (x)	Norte (y)
A	719.986	5.947.227
B	720.119	5.946.610
C	720.099	5.946.606
D	719.967	5.947.222

NOTAS:

Plano elaborado en el Consejo de Monumentos Nacionales en base a:

- Ortofoto Dron Secretaria Técnica CMN, noviembre 2020.
- Proceso de georreferenciación de acuerdo a la información desarrollada por el Área de Territorio - CMN. Estándares: SIRGAS / CHILE UTM 18 Sur.
- Las coordenadas identificadas en este Plano Oficial, son redondeadas de acuerdo a la aproximación de su decimal.
- Las cotas prevalecen por sobre el dibujo, son aproximadas y están expresadas en metros. En caso de fondos de predio, estos prevalecen por sobre la cota.
- Esquicio de Chile: "Autoriza su circulación, por Resolución N°475 del 22 de octubre de 2014 de la Dirección Nacional de Fronteras y Límites del Estado".

(*) Esta información no acredita propiedad.

Servicio Nacional del Patrimonio Cultural

MINISTERIO DE LAS CULTURAS, LAS ARTES Y EL PATRIMONIO

CMN MONUMENTOS NACIONALES

DATOS GENERALES DEL MONUMENTO NACIONAL

Categoría: MONUMENTO HISTÓRICO

PUENTE ÑIPAS

REGIÓN	ÑUBLE
PROVINCIA	ITATA
COMUNA	RÁNQUIL - PORTEZUELO
DIRECCIÓN UBICACIÓN LUGAR	RÍO ITATA A LA ALTURA DE LA LOCALIDAD DE ÑIPAS

DATOS ESPECÍFICOS DEL MONUMENTO HISTÓRICO

(*)Propietario(s): Ministerio de Obras Públicas

Rut del(los) propietario(s): 61.202.000-0

Rol SII vigente: Sin información

Tipo de propiedad: Fiscal

Arquitecto(s) destacado(s): Sin información

Materialidad predominante: Conglomerado de arena y asfalto sobre losa de concreto armado

Sistema constructivo: Hormigón armado

Año de construcción: 1921-1923 | N° de pisos: No aplica

Uso original: Infraestructura / Vial

Uso actual: Infraestructura / Vial

Valor del bien: Histórico, social, arquitectónico-constructivo, paisajístico

Decreto: | Fecha Decreto:

Código:

ANTECEDENTES DEL PLANO

Límites Monumento Histórico:

Polígono:

A - B - C - D - A.

Superficie del polígono: 12.617 m²

Superficie construida:

Simbología - Nomenclatura:

Límites Monumento Histórico

Vértice del polígono

Secretario Técnico:

Erwin Luis Brevis Vergara

Firmado digitalmente por Erwin Luis Brevis Vergara
Fecha: 2021.07.08 19:29:44 -04'00'

Erwin Brevis Vergara
Consejo de Monumentos Nacionales

Carmen Gloria Silva Penroz.
Profesional Responsable

Javier Ruiz Abraham.
Revisor Área Regional.

Área de Territorio CMN: CBC - YGC

N

Contenido: Plano de Límites - Cortes Tipo - Fotos

Fecha Sesión CMN: 16-12-2020

Escala: Gráfica indicada

Lámina: 1 de 1

Plano N°:
031-2020